Karta techniczna produktu

Nazwa:

Huśtawka wahadłowa potrójna koszyczek *Standard steel*

nr kat.: **BA/HM007KK**

Skład zestawu:

1. Rama huśtawki
2. Siedzisko Bocianie Gniazdo
3. Siedzisko koszyk x2

Widok (1)



Widok z góry

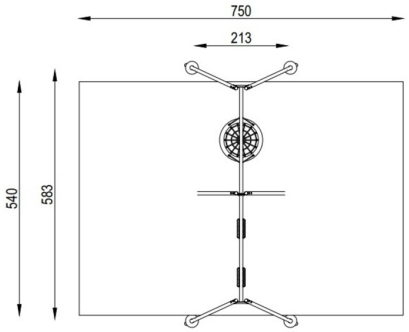

Dane obmiarowe:

Maksymalna wysokość upadku:	**1.33** m	**Wysokość całkowita urządzenia:**	**2.43** m
Szerokość urządzenia:	**5.83** m	**Długość urządzenia:**	**2.13** m
Szerokość strefy bezpieczeństwa:	**5.4** m	**Długość strefy bezpieczeństwa:**	**7.5** m

Opis:

Huśtawka wahadłowa potrójna koszyczek to huśtawka z jednym siedziskiem Bocianie Gniazdo oraz dwoma siedziskami typu koszyk. Świetnie sprawdzi się zarówno dla tych młodszych i starszych dzieciaków. Huśtawki są nieodłącznym elementem placów zabaw i zapewniają rewelacyjną zabawę

Dane materiałowo - konstrukcyjne:

Konstrukcje urządzeń stalowych - Konstrukcje stalowe (lub elementy konstrukcji) urządzeń wykonane ze stali piaskowanej, zabezpieczonej podkładem cynkowym i malowanej proszkowo.

Elementy HDPE - Elementy urządzenia jak podesty, osłonki, daszki, siedziska wykonane zostały z płyty HDPE, która jest estetyczna oraz odporna na działanie czynników atmosferycznych - występują w poszczególnych zestawach.

Elementy stalowe - Elementy urządzeń wykonane ze stali piaskowanej, zabezpieczonej podkładem cynkowym i malowanej proszkowo.

Nebri Sp. z o.o.
05-082 Stare Babice, ul. Pocztowa 1 lok. 6
tel. 22 721 05 26
e-mail: biuro@playtime.pl
www.playtime.pl

KARTA TECHNICZNA KARTA TECHNICZNA KARTA TECHNICZNA KARTA TECHNICZNA

Karta techniczna produktu

Nazwa:

Huśtawka wahadłowa potrójna koszyczek *Standard steel*

nr kat.: **BA/HM007KK**

Siedziska huśtawek - Bezpieczne siedziska zawieszone na łańcuchach nierdzewnych, odporne na zmienne warunki atmosferyczne. Siedzisko typu deseczka wykonane z trwałej gumy (TPE) o wymiarach 43,5 x 17,5 cm. Siedzisko typu koszyk wykonane z gumy EPDM z wkładem aluminiowym o wymiarach 44,5 x 31 cm. Siedzisko typu bocianie gniazdo to stalowy pierścień z rury Ø 48-50 mm z powłoką antykorozyjną), w osłonie ze spienionego poliuretanu gr. 25-30 mm. Siatka siedziska pleciona z mocnych lin polipropylenowych Ø16 mm. Siedzisko bocianie gniazdo o średnicy 96 cm.

KARTA TECHNICZNA KARTA TECHNICZNA KARTA TECHNICZNA

Nebri Sp. z o.o.
05-082 Stare Babice, ul. Pocztowa 1 lok. 6
tel. 22 721 05 26
e-mail: biuro@playtime.pl
www.playtime.pl