Karta techniczna produktu

Nazwa:

Bujak sprężynowy Samochodzik *seria Standard*

nr kat.: **XP/BJ004**

Skład zestawu:

1. Sprężynowiec Samochodzik x1

Widok (1)

Widok (2)

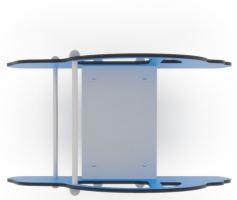

Widok z góry

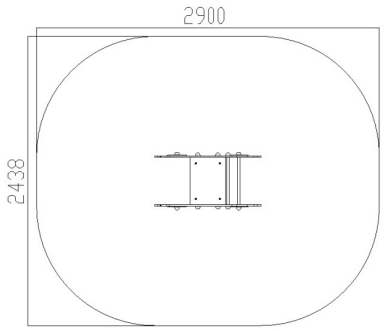

Dane obmiarowe:

Maksymalna wysokość upadku:	**0.46** m	**Wysokość całkowita urządzenia:**	**0.82** m
Szerokość urządzenia:	**0.9** m	**Długość urządzenia:**	**0.44** m
Szerokość strefy bezpieczeństwa:	**2.44** m	**Długość strefy bezpieczeństwa:**	**2.9** m

Opis:

Bujak sprężynowy Samochodzik to jednoosobowy bujak przeznaczony głównie dla najmłodszych użytkowników placów zabaw. Zapewnia radosną i angażującą zabawę, rozwijając koordynację ruchową oraz poczucie równowagi. Wyposażony w wygodne siedzisko i uchwyty, umożliwia bezpieczne i komfortowe korzystanie.

Dane materiałowo - konstrukcyjne:

Śruby - Wszystkie śruby oraz profile zaślepione plastikowymi zabezpieczeniami i/lub śruby i elementy łączące zabezpieczone antykorozyjnie - występują w poszczególnych zestawach.

Płyty HDPE - Płyty ścianek (jeśli występują) wykonane z kolorowych płyt polietylenowych HDPE.

Sprężyna - Sprężyna wykonana z metalu, malowana proszkowo lub wykonana ze stali cynkowanej i malowanej proszkowo, o średnicy 20 mm.

Blacha - Blacha (jeśli występuje) wykonana ze stali ocynkowanej podkładem cynkowym oraz malowana proszkowo.

Nebri Sp. z o.o.
05-082 Stare Babice, ul. Pocztowa 1 lok. 6
tel. 22 721 05 26
e-mail: biuro@playtime.pl
www.playtime.pl

KARTA TECHNICZNA KARTA TECHNICZNA KARTA TECHNICZNA

Karta techniczna produktu

Nazwa:

Bujak sprężynowy Samochodzik *seria Standard*

nr kat.: **XP/BJ004**

Rury i profile - Elementy (jeśli występują) wykonane ze stali nierdzewnej.

KARTA TECHNICZNA KARTA TECHNICZNA KARTA TECHNICZNA

playtime

Nebri Sp. z o.o.
05-082 Stare Babice, ul. Pocztowa 1 lok. 6

tel. 22 721 05 26

e-mail: biuro@playtime.pl
www.playtime.pl